グレーチングストッパー（タイプＩ型）

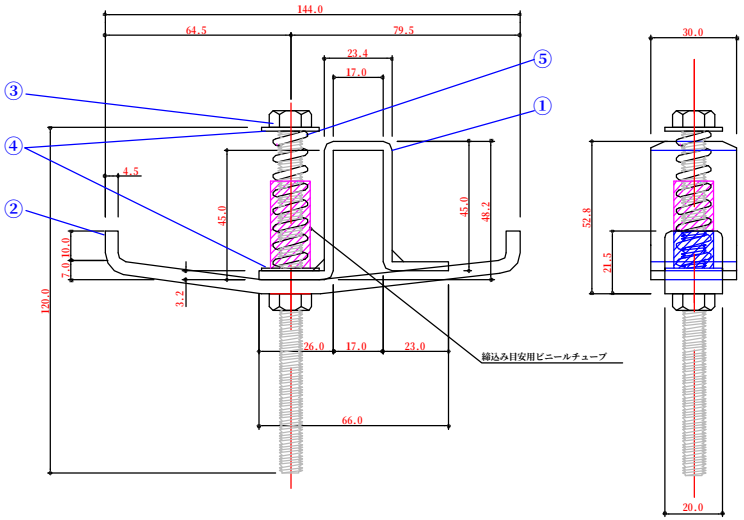

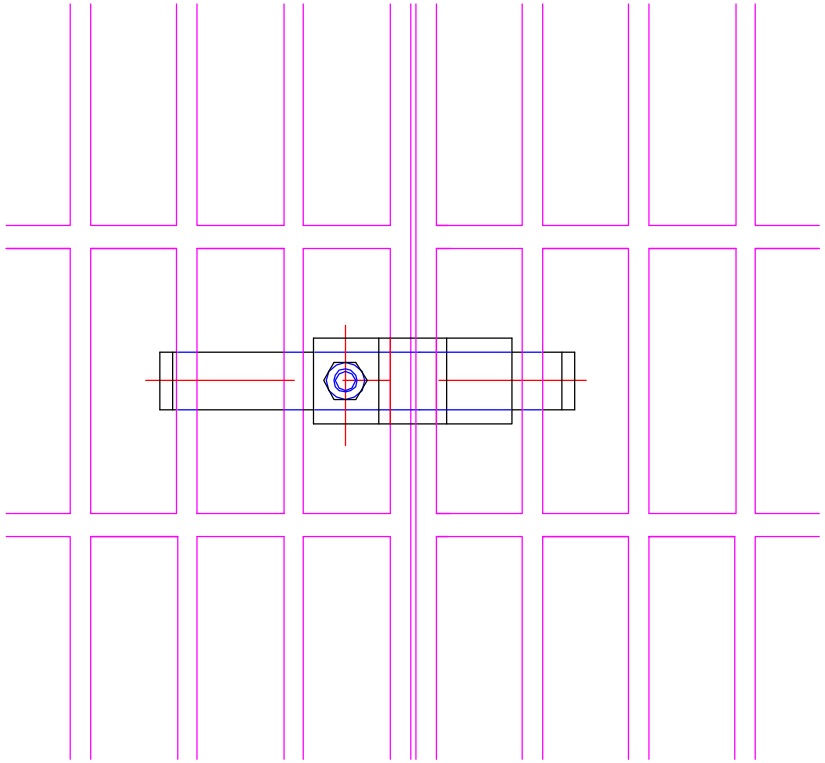

SYM	PART NO	PART NAME	SIZE	SPECIFICATION	QTY
5		圧縮スプリング	φ2.0	JIS G 4314 WPB SUS 304	1
4		ワッシャー	φ22×φ8.5×t1.6	JIS G 3101 SS400	2
3		六角ボルト	M8×120	JIS SWCH 10R　JIS H8641 HDZ-35	1
2	Z-01002-00	ｸﾞﾚｰﾁﾝｸﾞｽﾄｯﾊﾟｰＩ型下	t4.5	JIS G 3101 SS400　JIS H8641 HDZ-55	1
1	Z-01001-00	ｸﾞﾚｰﾁﾝｸﾞｽﾄｯﾊﾟｰＩ型上	t3.2	JIS G 3101 SS400　JIS H8641 HDZ-55	1

丸 運 建 設 株 式 会 社

タイプＩ型の取付け図

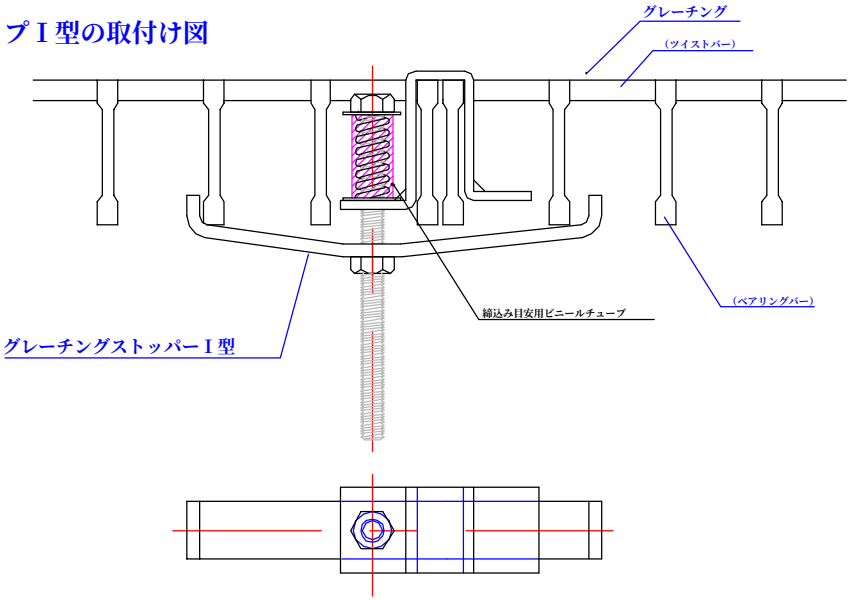

タイプＩ型には標準タイプの他、円形水路用があります。

グレーチングストッパー（タイプⅡ型）

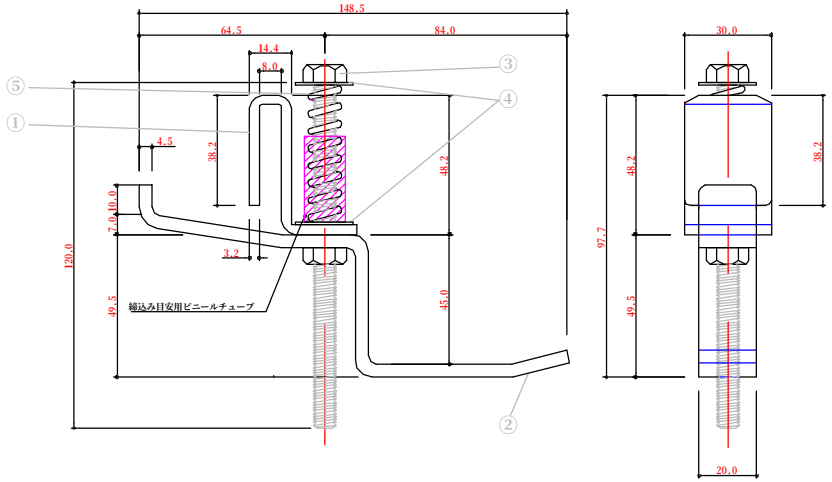

SYM	PART NO	PART NAME	SIZE	SPECIFICATION	QTY
5		圧縮スプリング	φ2.0×φ13×50	JIS G 4314 WPB SUS 304	1
4		ワッシャー(大)	φ22×φ9×t1.6	JIS G 3101 SS400	1
		ワッシャー(小)	φ18×φ8.5×t1.6	JIS G 3101 SS400	1
3		六角ボルト	M8×120	JIS SWCH 10R JIS H8641 HDZ-35	1
2	Z-02002-00	ｸﾞﾚｰﾁﾝｸﾞｽﾄｯﾊﾟｰⅡ型下	t4.5	JIS G 3101 SS400 JIS H8641 HDZ-55	1
1	Z-02001-00	ｸﾞﾚｰﾁﾝｸﾞｽﾄｯﾊﾟｰⅡ型上	t3.2	JIS G 3101 SS400 JIS H8641 HDZ-55	1

丸運建設株式会社

タイプⅡ型にはA(45m/m)の他、B(75m/m)・C(25m/m)があります。

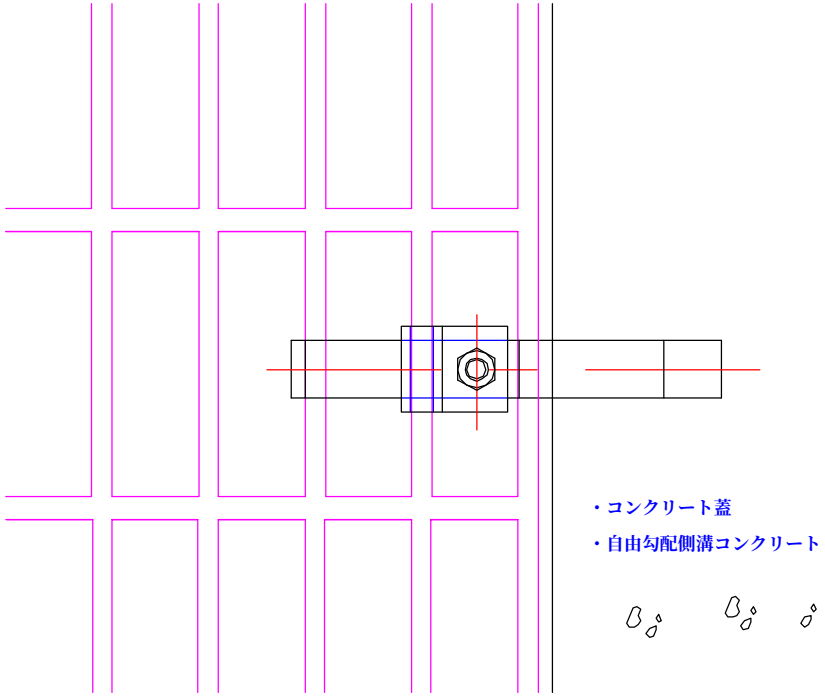

タイプⅡ型－A（45m/m）の取付け図

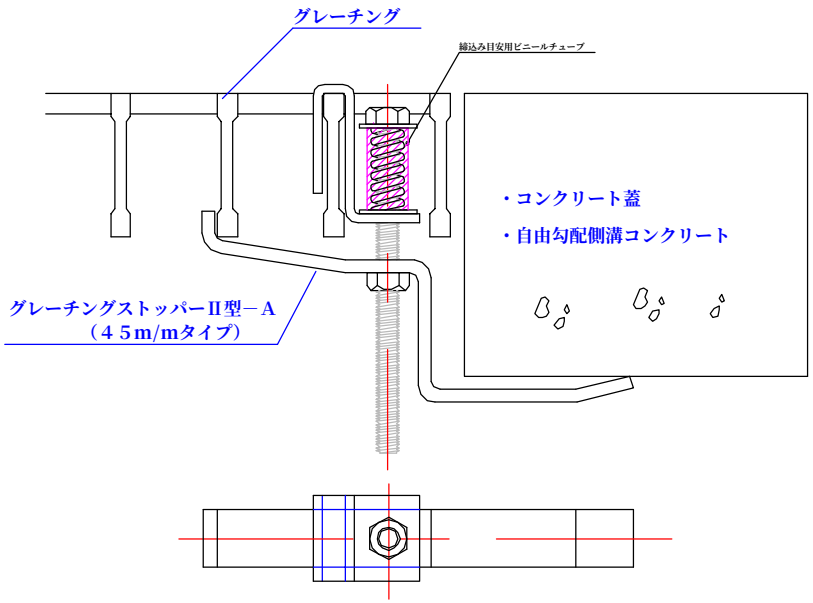

グレーチングストッパー（タイプIII型）

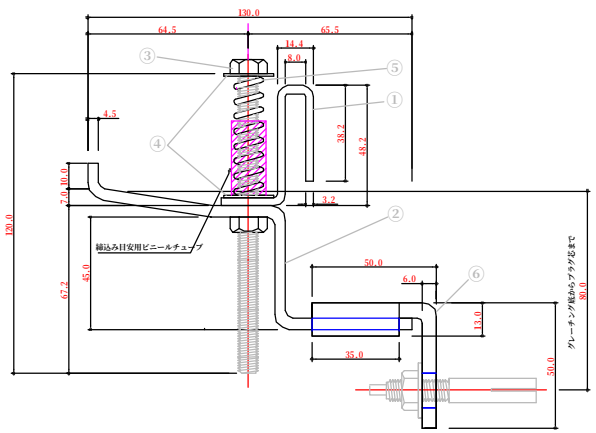

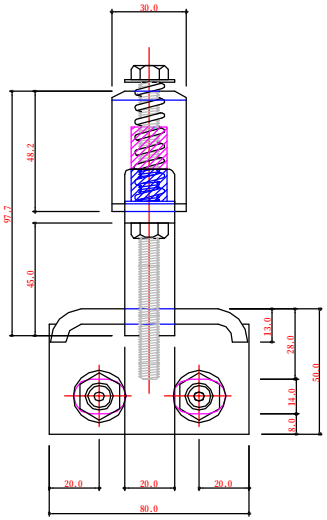

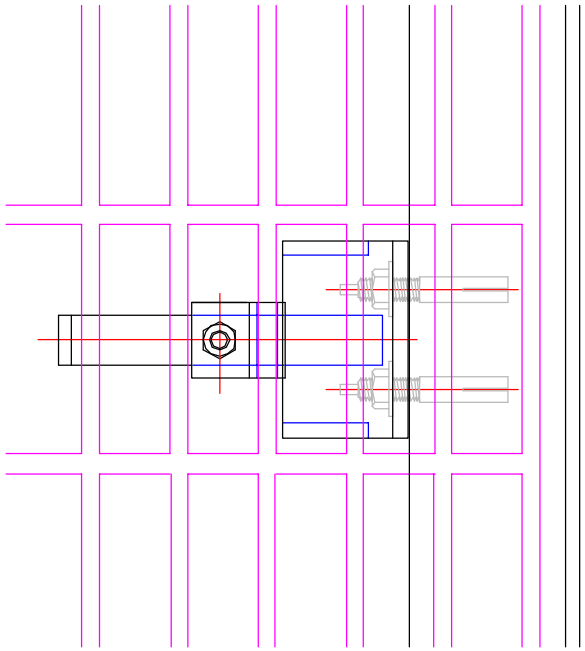

タイプIII型－ A（45m/m）の取付け図

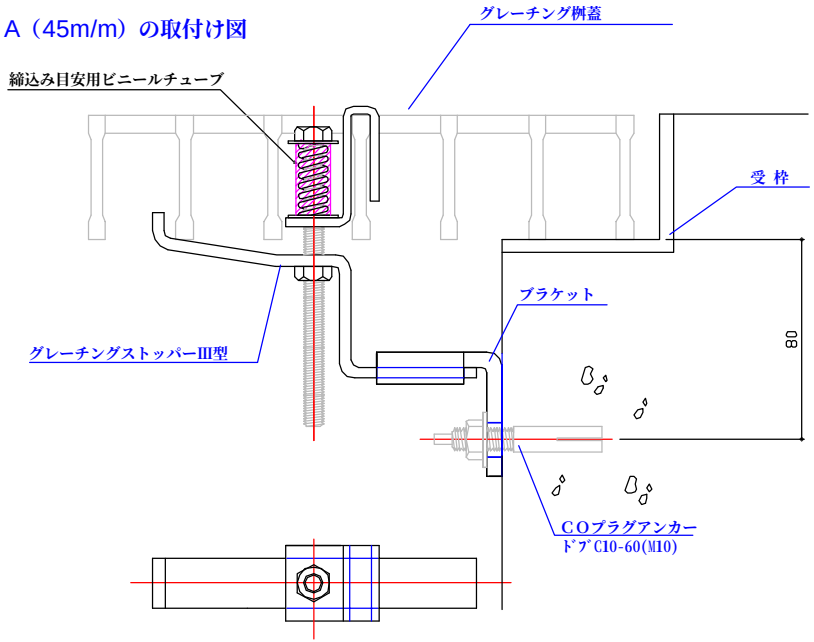

SYM	PART NO	PART NAME	SIZE	SPECIFICATION	QTY
6		I型アタッチメント	t6.0	JIS G 3101 SS400 JIS H8641 HDZ-55	1
5		圧縮スプリング	φ2.0	JIS G 4314 WPB SUS 304	1
4		ワッシャー	φ22×φ8.5×t1.6	JIS G 3101 SS400	2
3		六角ボルト	M8×120	JIS SWCH 10R JIS H8641 HDZ-35	1
2	Z-03002-00	ｸﾞﾚｰﾁﾝｸﾞｽﾄｯﾊﾟｰIII型下	t4.5	JIS G 3101 SS400 JIS H8641 HDZ-55	1
1	Z-02001-00	ｸﾞﾚｰﾁﾝｸﾞｽﾄｯﾊﾟｰIII型上	t8.2	JIS G 3101 SS400 JIS H8641 HDZ-55	1

丸運建設株式会社

タイプIII型には A(45m/m)の他、B(75m/m)･C(25m/m)やbk型A/B/Cや逆b型A/B/Cがあります。